Änd. Nr. / Rev. no.	Feld / Zone	Art der Änderung / Revision	Tag / Date	Name
01524051		Neu eingeführt / INTRODUCED	06.11.01	Busch
01524576	F/10	Mass 45±0,2 war 45 / DIM 45±0,2 WAS 45°		
	D/4	engl. Text berichtigt / ENGL. TEXT CORRECTED ;	23.11.01	Busch

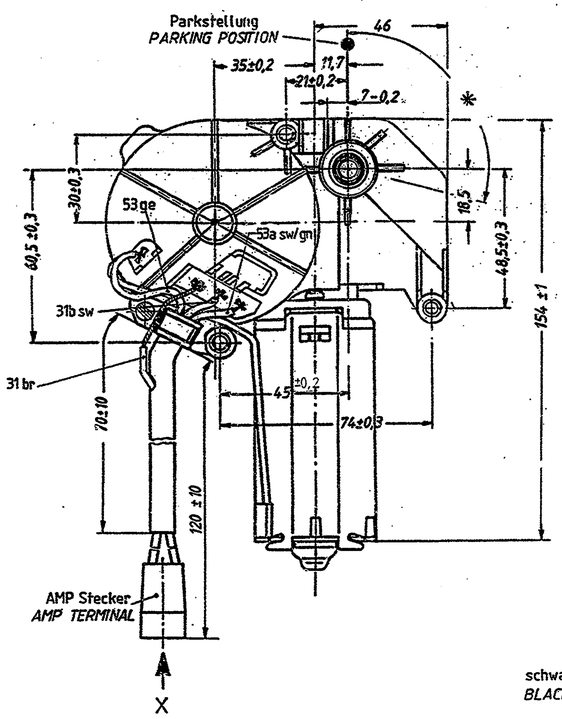

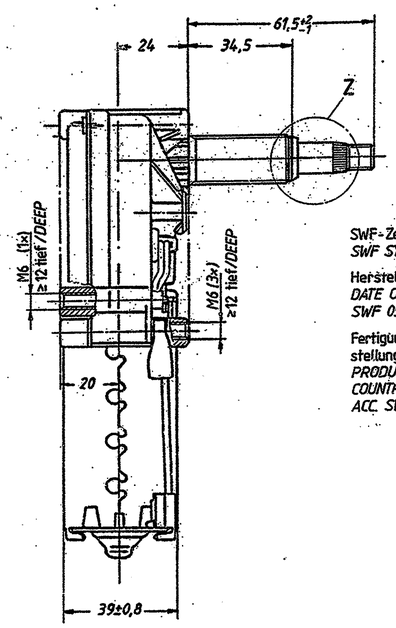

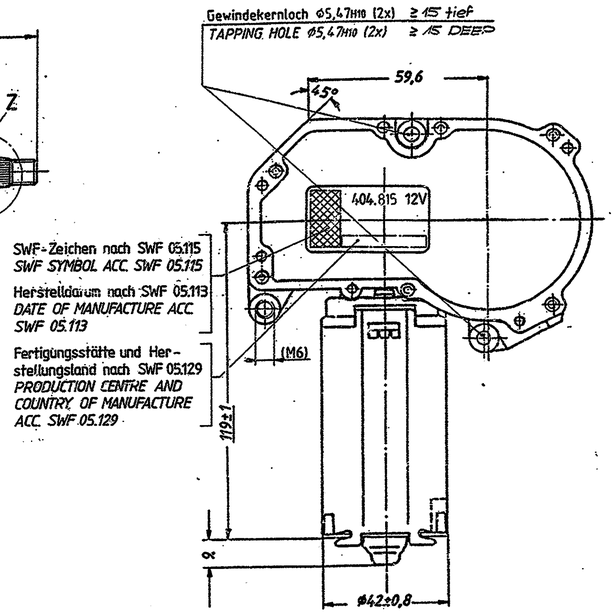

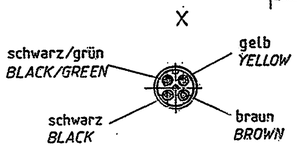

Technische Daten	CHARACTERISTICS	
Nennspannung	NOMINAL VOLTAGE	U_N =12V
Prüfspannung	TEST VOLTAGE	U_P =13V
Anzugsmoment	STARTING TORQUE	M_A = 8 Nm
Betriebsmoment	OPERATING TORQUE	M_B =0,5Nm
Betriebsdrehzahl	OPERATING SPEED	n_B =45min^{-1}±5min^{-1}

* Wischwinkel 180°±3° vor Dauertest
189° max. nach Dauertest
WIPE ANGLE 180°±3° BEFORE ENDURANCE TEST
189° MAX. AFTER ENDURANCE TEST

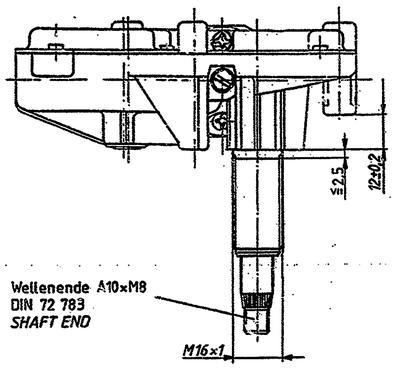

Schaltbild
CIRCUIT DIAGRAM

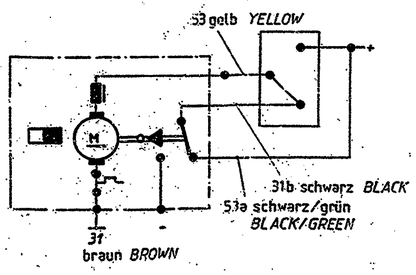

Z 2:1

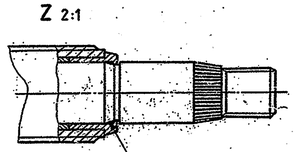

Einstich der Wischachse mit Parker O-Lube wahlweise Autol Top 2000 gefettet.
GROOVE FOR WIPER SHAFT GREASED WITH PARKER O-LUBE OPTIONAL AUTOL TOP 2000.

Freigabe / Release-level	Datum / Date	genehmigt / approved	Referenz / Reference
F06	23.11.01	WA	01524576
F06	6.11.01	WA	01524051

Pos. / Item	Sach-Nr. / Part no.	Format / Format	Stck. / Qt	Kurz-Bezeichnung u. Bemerkung / Title and Remarks	SWF / SwF

Paßmaße Fit	5,47H10						
Abmaße Tolerance	+0,048 / 0						
Nicht tol. Maße	Nom. dim.	...6	>6...30	>30...120	>120...400	>400...1000	
Zul. Abw.	Gen. tolerances ±		0,3	0,5			
Nennmaß (kurzer Schenkel)	Ref. side		...10	>10...50	>50...100	>100	
Nicht tol. Winkel zul. Abw.	Gen. angle tolerance	±1°					

Oft.-Nr. nach SWF 00.051 =
Surface finish to SWF 00.051
Oft.-Beschaffenheit nach DIN ISO 1302 / Surface texture to DIN ISO 1302 — Kanten n. DIN 6784 / Edges to DIN 6784 — Form u. Lageotterierung n. DIN ISO 1101
Halbzeug Stock mat.
Werkstoff-Qual.-Nr. n. SWF 10. =
Material spec. no to SWF 10.
Kunden-Zeich.-Nr. Client ref. no.
Alle Maße in mm All dimensions in mm.

Maßstab Scale 1:1
Symbol nach SWF 05.115 / Symbol to SWF 05.115

Kurz-Bezeichnung Title: Wischermot MP / WIPERMOTOR MP
Artikel-Nr. 0223
UA A — Zeichnungs-Nr. Drawing no. 404.815 — Blatt Sheet 1 — E

	Tag Date	Name
Bearb. Drawn	6.11.2001	Busch
Gepr. Checked		
Norm. Stds. need		

SWF AUTO-ELECTRIC GMBH D-7120 BIETIGHEIM-BISSINGEN — Ersetzt f. Sub. for

Schutzvermerk nach DIN 34 beachten Copyright reserved ©